平成30年度　全国高校総体ソフトボール競技大阪府予選会（兼近畿大会二次予選会）
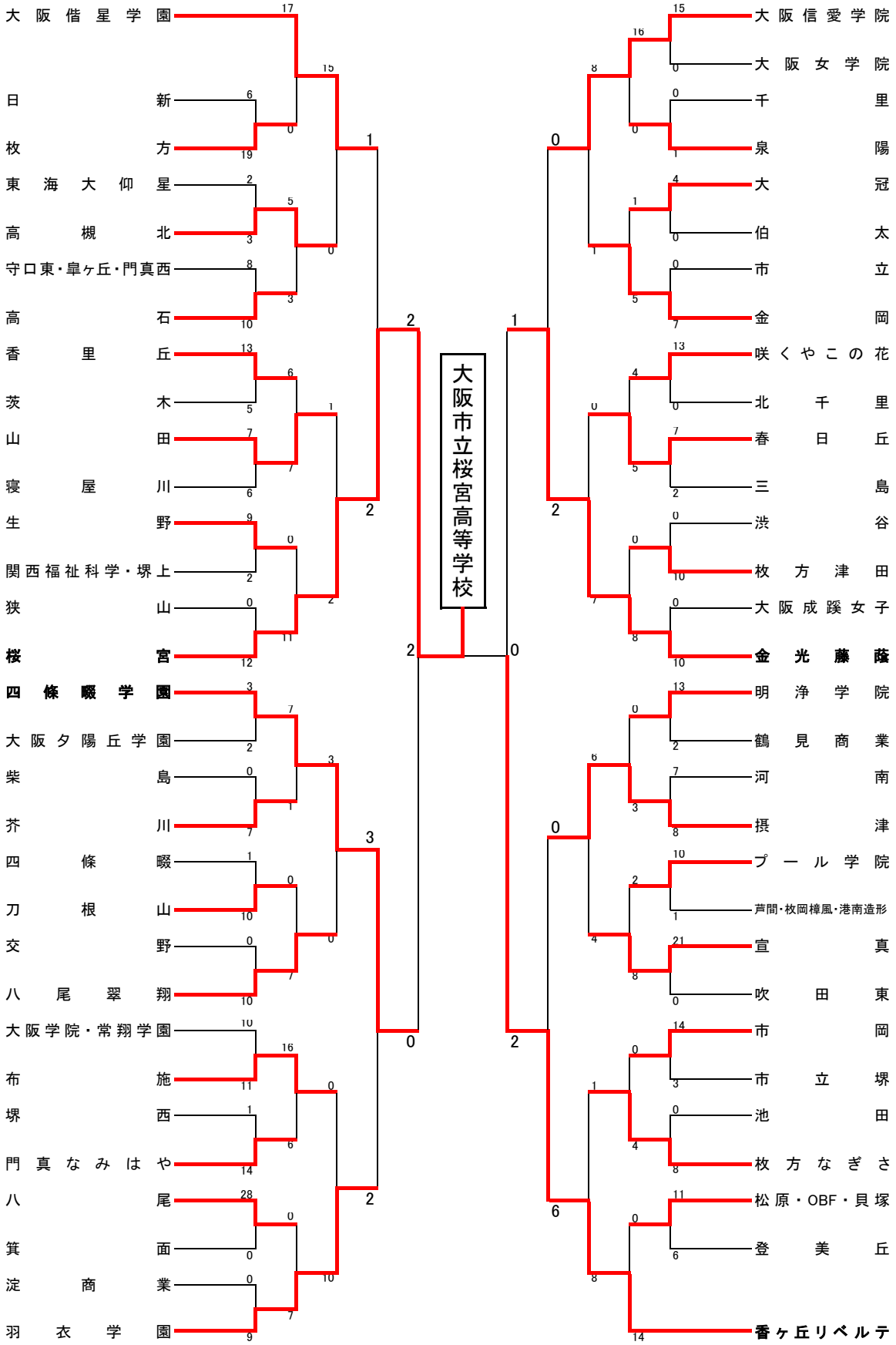
女子の部　組み合わせ表