第７５回大阪高校総合体育大会
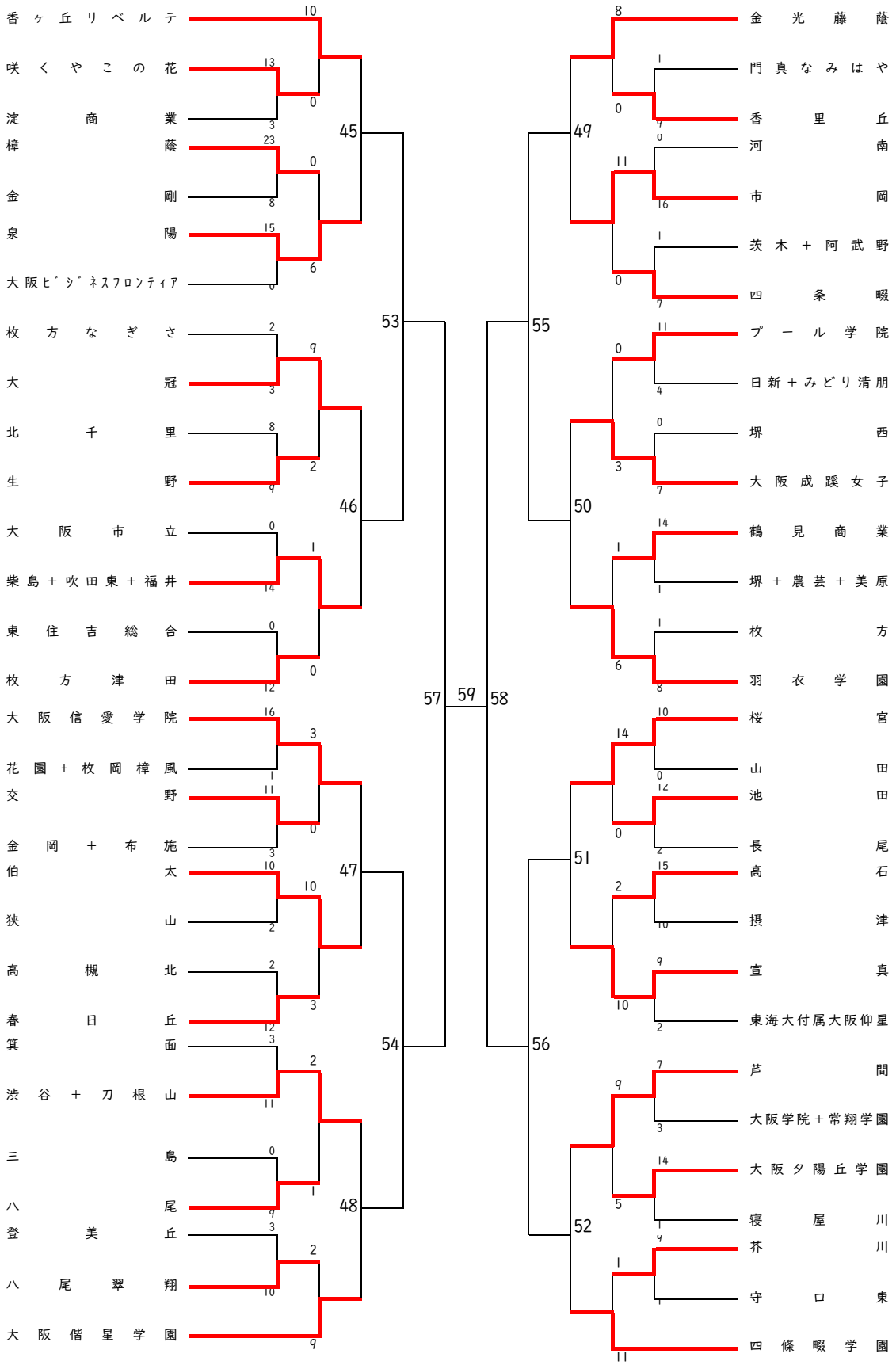
女子の部　組み合わせ表