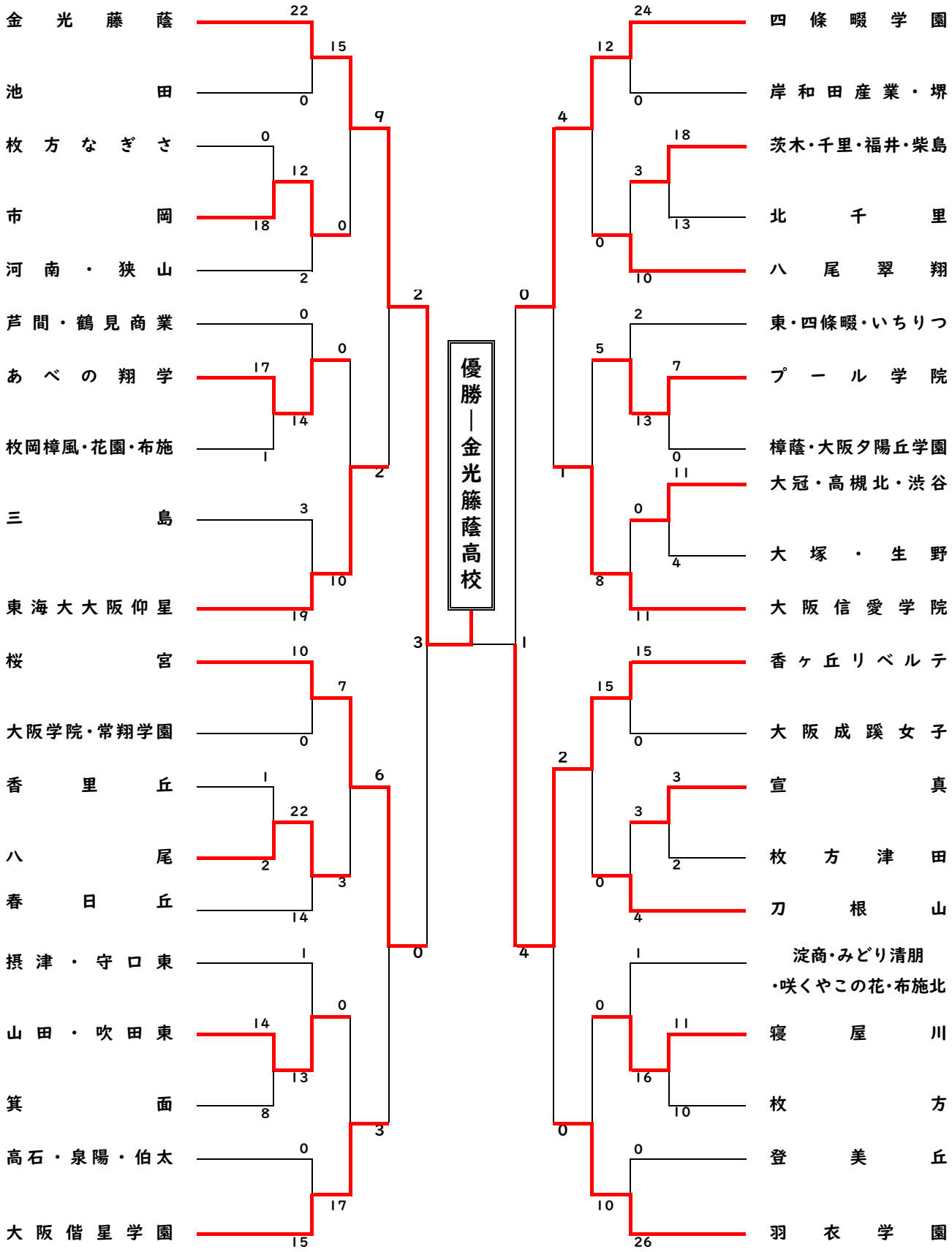# 第21回　大阪高校ソフトボール秋季大会
## （兼　第41回全国高校選抜大会選考会）
## 女子の部　組み合わせ表