第２３回大阪高校ソフトボール秋季大会
兼 第43回全国高校選抜大会選考会
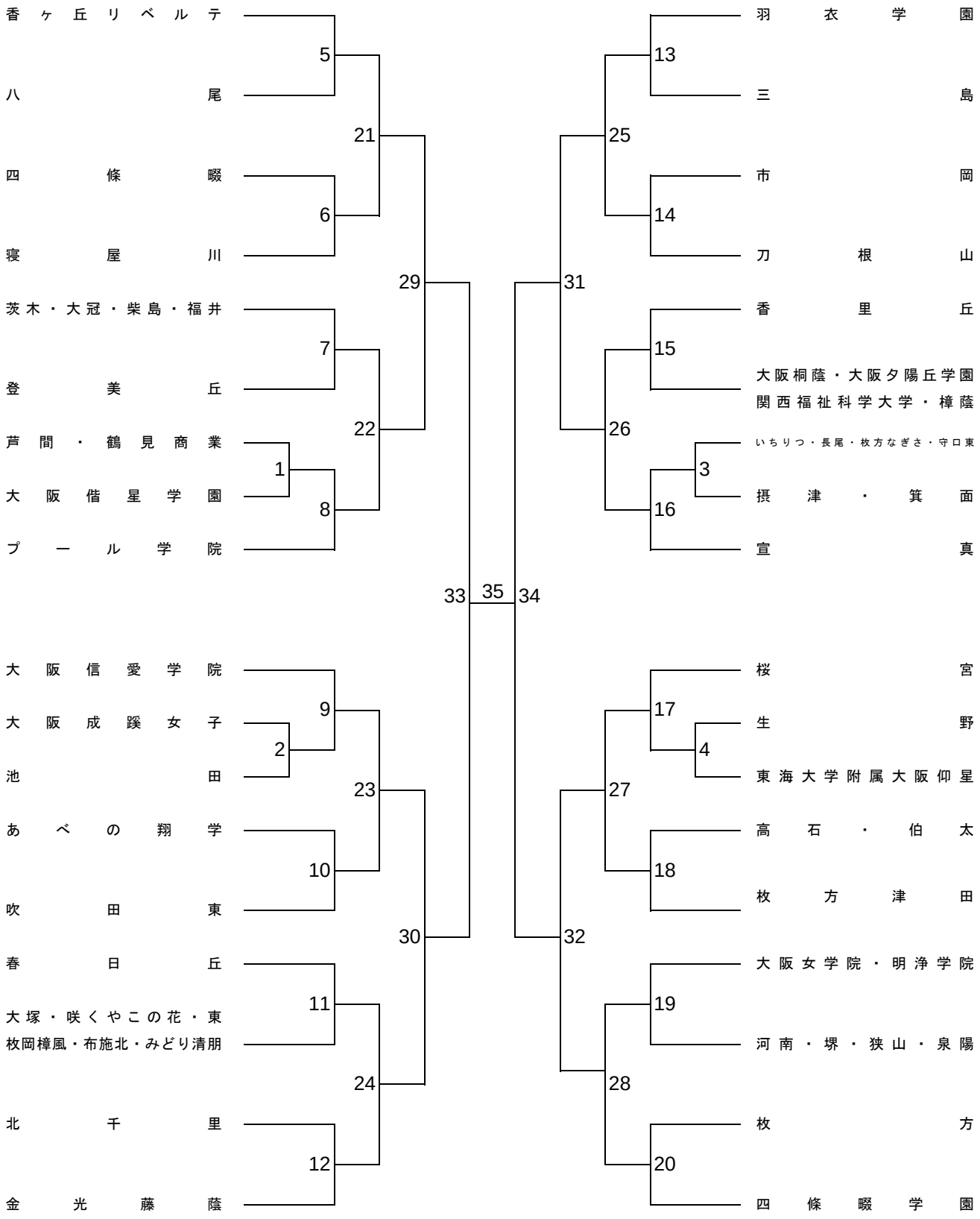
女子の部　組み合わせ表